diebold

3D Kantentaster **3D***pro* / **3D***eco*

Edge Finder **3D***pro* / **3D***eco*

ISO 9001 CERTIFICATION
Intertek

3D Kantentaster 3D*pro* / 3D*eco*

3D Edge Finder 3D*pro* / 3D*eco*

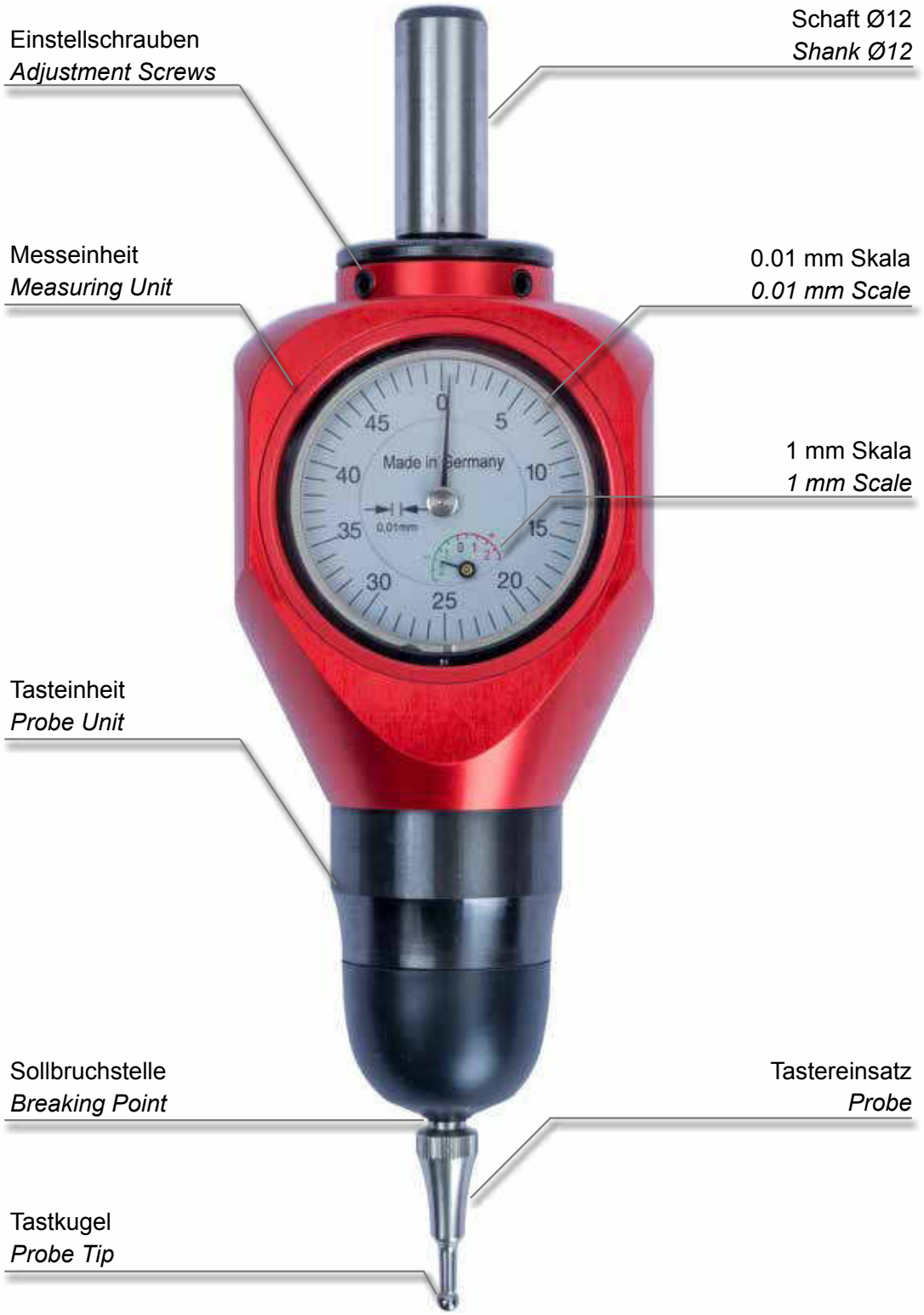

Kantentaster
Typ 3D*pro* und 3D*eco*

Der seit Jahren am Markt etablierte und bewährte Kantentaster von DIEBOLD wurde nun nochmals weiterentwickelt. Die neue Generation der Kantentaster besteht aus einem wahlweise spritzwassergeschützten Gehäuse oder einer Variante für den Einsatz in trockener Bearbeitungsumgebung.
Beide Geräte zeichnen sich sowohl durch eine verbesserte Mechanik, als auch durch nochmals kleinere Abmessungen aus, bei einem sehr attraktiven Design.
Die DIEBOLD-Kantentaster werden auf Fräsmaschinen, Bohrzentren oder Erodiermaschinen[(1)] eingesetzt und ermöglichen das Antasten in allen Achsrichtungen. Sobald die Zeiger auf „Null“ stehen, steht die Spindelachse exakt mittig über der jeweiligen Werkstückkante.
Dank unserem 3D-Schutz-System wird das wertvollste Bauteil, die gesamte Messeinheit und Messmechanik geschützt. Dies sichert sowohl der Messtaster, als auch die konstruktive Auslegung des Gehäuses. In allen drei Achsen kann der Messtaster 3 mm Überfahrweg ausgleichen. Anschließend wirkt eine mechanische Begrenzung im Gehäuse ebenfalls in allen Achsrichtungen und nur der Messtaster bricht an seiner Sollbruchstelle. Die Messeinheit und die Messmechanik bleiben unbeschädigt.

Edge Finder
Type 3D*pro* *and* 3D*eco*

DIEBOLD’s new edge finder is a new development of the long established and proven previous model. The new generation consists of two different models. The waterproof model **3D***pro* and the **3D***eco* for dry surroundings are available. Both units are smaller and have a very attractive design.
The edge finder’s application is for cnc mills, drill centres and EDM machines. Once the indicator shows “zero”, the spindle axis is exactly at the center line.
Our 3D-Protection-System protects the measuring unit and mechanics from damages.
The probes accept 3 mm override in each direction. A mechanical limitation in the edgefinder body will cause breakage of the probe at its desired brake point. The measuring unit will not be damaged.

[(1)] nur mit der Spritzwassergeschützten Variante **3D***pro*

Vorteile:

- Modell **3D***pro* Spritzwassergeschützt
- Äußerst robust durch das spezielle 3D-Schutz-System
- Maximale Präzision mit 0,01mm Skalierung der Messuhr
- Auswechselbare Tasteinsätze mit verschleißarmer Hartmetallkugel
- Auslieferung mit DIEBOLD-Prüfzertifikat

Advantages:

- *Ultra compact design allows the use of bigger components*
- ***3D**pro with waterproof housing*
- *Extremely robust by our special 3D-Protection-System*
- *Exchangeable probes with carbide ball*
- *Reduction of downtime while measuring in one setting*
- *Delivered with DIEBOLD certificate*

Funktion:

- Ausrichten der Maschinenspindel in den Achsen X, Y und Z am Werkstück oder anderen Bezugskanten
- Setzen von Nullpunkten
- Vermessen von Bauteilen und Bohrungen während der Aufspannung
- Ausrichten aller nicht planparallelen Bauteile und Spannmittel

Function:

- *Alignment of the spindle in the X, Y and Z to axis*
- *Setting of reference points*
- *Measuring of components and bores*
- *Alignment of nonparallel components*

Kalibrierung:

Wie bei allen unseren Prüf- und Messmitteln, empfehlen wir auch für unsere 3D-Kantentaster die jährliche Kalibrierung in unserem Haus.

Re-Calibration:

We recommend annual recalibration of your edgefinders at Diebold.

Kantentaster 3D*pro*

Edge Finder* 3D*pro

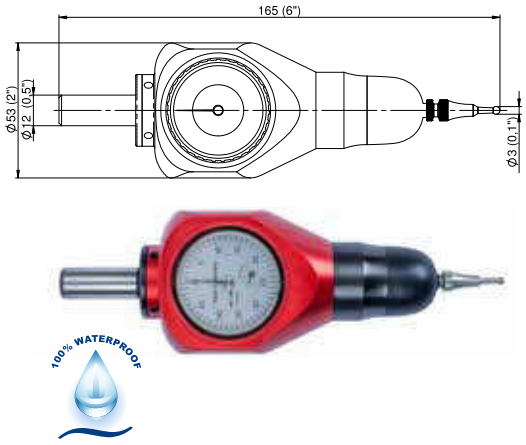

Bestell-Nr. ***Order-No.***	**Bezeichnung** ***Description***
76.610.100	3D*pro*

Eigenschaften: Der **3D***pro* ist ein vollständig abgedichteter Kantentaster. So bleibt die Messuhr und die Tastenmechanik auch bei Maschinen, in denen Kühlmittel tropft, vor Feuchtigkeit geschützt und garantiert eine lange Lebensdauer.

Technische Daten: Überfahrweg 3 mm,
Sollbruchstelle am Tasterschaft,
Einstellgenauigkeit 0,01 mm,
Transportsicher verpackt mit Bedienungsanleitung,
Taster mit Hartmetallkugel.

Features: *The **3D**pro has a waterproof housing. Even on NC-machines where coolant water is dropping, indicator and probe mechanic is completely sealed.*

Technical Data: *Range 3mm, Brake Point on the Probe Shaft.*
Accuracy 0,01 mm (.0004").
The edge finder comes in a fitted case including operation manual and certificate.
Probes with carbide ball.

Kantentaster 3D*eco*

Edge Finder* 3D*eco

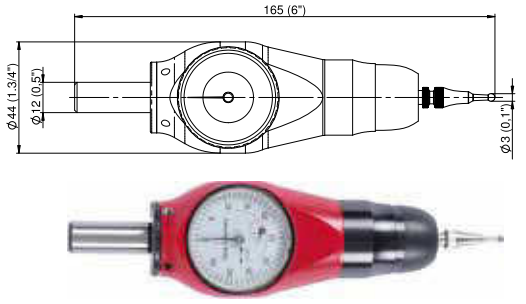

Bestell-Nr. ***Order-No.***	**Bezeichnung** ***Description***
76.605.100	3D*eco*

Eigenschaften: Der **3D***eco* ist ausschließlich zur Anwendung in trockener Umgebung geeignet.

Technische Daten: Überfahrweg 3 mm,
Sollbruchstelle am Tasterschaft,
Einstellgenauigkeit 0,01 mm,
Transportsicher verpackt mit Bedienungsanleitung,
Taster mit Hartmetallkugel.

Features: *The **3D**eco is designed for use on machines in a dry surrounding.*

Technical Data: *Range 3mm, Brake Point on the Probe Shaft.*
Accuracy 0,01 mm (.0004").
The edge finder comes in a fitted case including operation manual and certificate.
Probes with carbide ball.

Ersatztaster

Spare Probe

Bestell-Nr. *Order-No.*	**Bezeichnung** *Type*	**Länge** *length*	**Kugel Ø** *ball Ø*
76.625.100	Taster standard / *probe standard*	27	3
76.625.101	Taster verlängert / *probe extended*	62	6

Helmut Diebold GmbH & Co.
Goldring Werkzeugfabrik
Spindeltechnologie

An der Sägmühle 4
D-72417 Jungingen

Telefon (07477) 871-0
Telefax (07477) 871-30

E-mail Diebold@hsk.com

www.HSK.com

Ausgabe: September 2015